KPA

HORIZONTÁLNÍ ČERPADLO
S PAPRSKOVÝM OBĚŽ. KOLEM

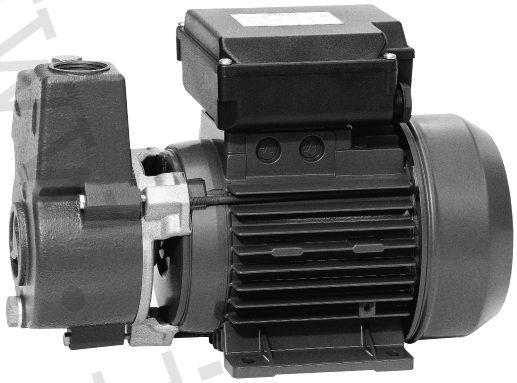

CE

VŠEOBECNÉ INFORMACE

Použití

KPA je samonasávací čerpadlo s vynikající sací schopností i za velmi nepříznivých podmínek, jako je například přítomnost vzduchových bublin, nebo nesouvislý přísun kapaliny. Používá se pro instalace v domácnostech a v občanských, zemědělských, stavebních a průmyslových systémech.

Konstrukce čerpadla

Jedná se o samonasávací čerpadlo monoblokové konstrukce s paprskovým oběžným kolem a postranním hydraulickým kanálem. Styčné pracovní plochy rotujících částí jsou z mosazi: tlakový disk, oběžné kolo a nosný mezikus. Touto volbou materiálu je zabráněno zablokování čerpadla při delší odstávce. Těleso čerpadla je litinové, hřídel motoru je z nerezové oceli. Těsnění hřídele obstarává uhlík/keramická mechanická ucpávka.

Konstrukce motoru

Motor je asynchronní, uzavřený, nuceně chlazený okolním vzduchem. Hřídel je uložena v masivních kuličkových ložiskách s trvalou tukovou náplní, která zajišťují tichý chod a dlouhou životnost. Jednofázová verze je v provedení s trvale připojeným vestavěným kondenzátorem a se zabudovanou ochranou vinutí proti nadměrnému oteplení. Třífázové motory nutno chránit proti přetížení nadproudovou ochranou v elektroinstalaci uživatele dle platných norem.

Stupeň krytí motoru:	IP 44	
Stupeň krytí svorkovnice:	IP 55	
Třída izolace:	F	
Jmenovité napájecí napětí:	jednofázové	220 - 240 V / 50 Hz
	třífázové	230 - 400 V / 50 Hz

www.tlvarna.cz

DAB PUMP PERFORMANCE

TECHNICKÉ PARAMETRY

Č.	DÍLY	MATERIÁLY
1	TĚLESO ČERPADLA	LITINA 250 ISO UNI 185 with mosaz tlak disc PCu Zn 40 Pb2 UNI 5705/65
3	MEZIKUS	MOSAZ PCu Zn 40 Pb2 UNI 5705/65
4	OBĚŽNÉ KOLO	MOSAZ PCu Zn 40 Pb2 UNI 5705/65
7	HŘÍDEL	NEREZ OCEL AISI 416 X12 CrS 13 UNI 6900/71
16	MECHANICKÁ UCPÁVKA	UHLÍK/KERAMIKA
28	TĚSNÍCÍ KROUŽEK	VITON

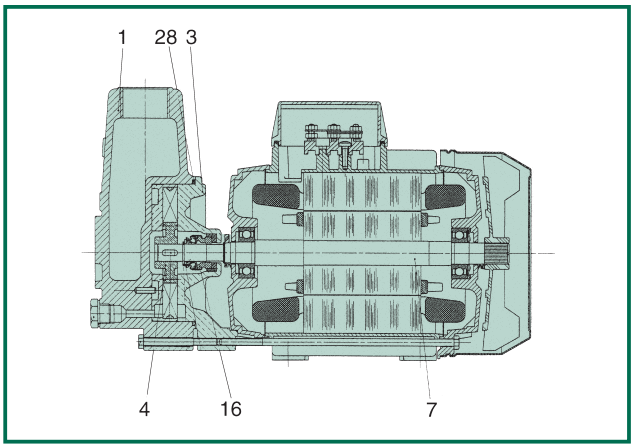

- Provozní rozsah: od 8 do 53 m³/h s dopravní výškou do 53 metrů
- Požadavky na kvalitu kapaliny: čistá, bez pevných či abrazivních částic, nikoli vazká, neagresivní, nekrystalizovaná, chemicky neutrální, vlastnostmi blízká vodě.
- Rozsah teploty kapaliny: pro použití v domácnostech od 0°C do +35°C (EN 60335-2-41); pro ostatní použití od -10°C do +80°C.
- Max. teplota okolí: +40°C
- Max. pracovní tlak: 10 barů (1000 kPa)
- Instalace: pevná, v horizontální poloze

Výkonové křivky vycházejí z hodnot kinematické viskozity 1 mm²/s při hustotě 1000 kg/m³. Tolerance křivky je v souladu s ISO 9906.

KPA 40/20

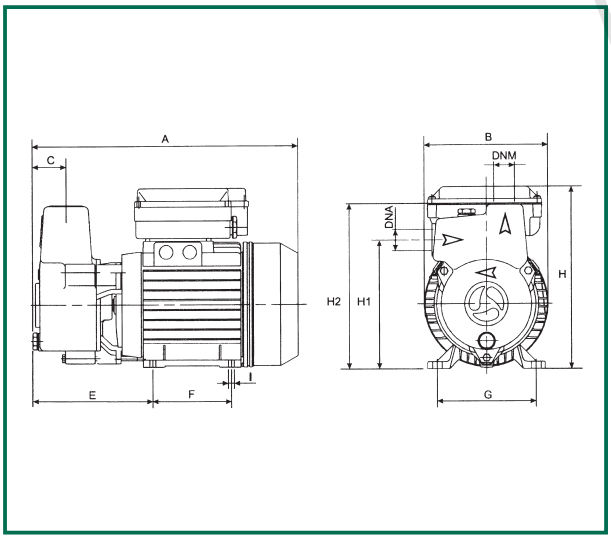

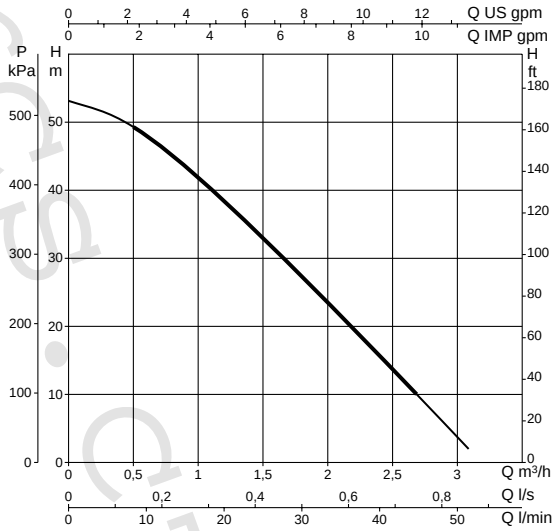

MODEL	A	B	C	E	F	G	IŘ	H	H1	H2	DNA	DNM	ROZMĚRY BALENÍ L/A	L/B	H	OBJEM m³	VÁHA Kg
KPA 40/20	301	142	38	136	90	112	7	206	146	187	1" G	1" G	406	267	402	0,044	10,7

MODEL	ELEKTRICKÉ PARAMETRY											HYDRAULICKÉ PARAMETRY (n = 2800 1/min)						
	NAPĚTÍ 50 Hz	P1 MAX kW	P2 JMENOVITÝ kW	P2 JMENOVITÝ HP	In A	I st. A	n/min	η max %	cos φ	KONDENZÁTOR μF	KONDENZÁTOR Vc	Q m³/h	0	0,6	1,2	1,8	2,4	2,7
												l/min	0	10	20	30	40	45
KPA 40/20 M	1x220-240 V ~	1,05	0,75	1	4,7	17,3	2800	74,0	0,97	20	450	H (m)	53	48	38	27	16	10
KPA 40/20 T	3x230-400 V ~	1,0	0,75	1	3,6-2,1	24,3-14,07	2860	77,9	0,71	–	–							

www.tvarce.cz

DAB PUMP PERFORMANCE

KPS - KPF - KP

PERIFERICKÁ ČERPADLA

KPS 30/16

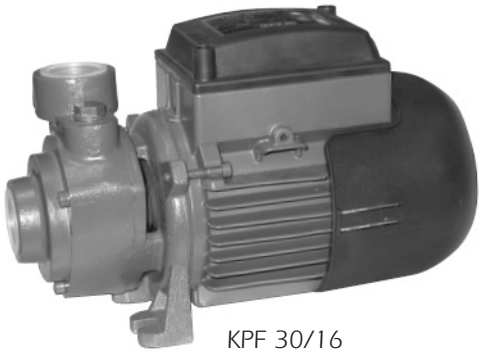

KPF 30/16

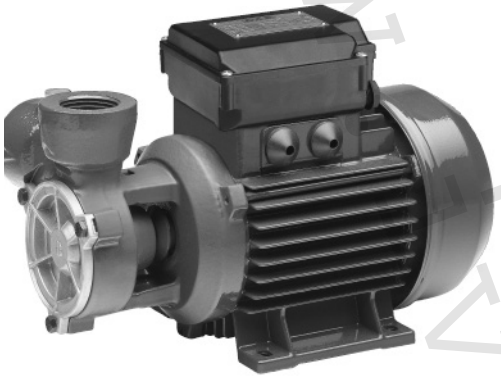

KP 38/18

KP 60/6 - KP 60/12

CE

VŠEOBECNÉ INFORMACE

Použití

Čerpadla KP jsou monoblokové konstrukce. Rozložení výkonů jednotlivých modelů nám dává možnost volby správného čerpadla pro potřebnou aplikaci. Čerpadla jsou schopna pracovat i se značnou dopravní výškou. Jsou vhodná pro použití v domácnostech, pro menší zavlažovací systémy, odčerpávání a napouštění cisteren i pro průmyslové aplikace.

Konstrukce čerpadla

Jednostupňová horizontální periferická čerpadla KPS 30/16 a KP 38/18 mají své litinové těleso řešeno jako mezikus uzavřený mosazným víkem. Litinové čerpadlo KPF 30/16 s čelním sáním má samostatné těleso bez víka a samostatný mezikus. Mezikus litinových čerpadel je součástí předního víka motoru.V případě celomosazného čerpadla KP 60 je mosazné těleso s mosazným mezikusem smontováno a jako celek umístěno na víku motoru. Oběžné kolo je vždy mosazné, nerezová hřídel je těsněna uhlík/keramickou mechanickou ucpávkou.

Konstrukce motoru

Motor je asynchronní, uzavřený, nuceně chlazený okolním vzduchem. Hřídel je uložena v masivních kuličkových ložiskách s trvalou tukovou náplní, která zajišťují tichý chod a dlouhou životnost. Jednofázová verze je v provedení s trvale připojeným vestavěným kondenzátorem a se zabudovanou ochranou vinutí proti nadměrnému oteplení. Třífázové motory nutno chránit proti přetížení nadproudovou ochranou v elektroinstalaci uživatele dle platných norem.

Stupeň krytí motoru:	IP 44	
Stupeň krytí svorkovnice:	IP 55	
Třída izolace:	F	
Jmenovité napájecí napětí:	jednofázové	220 - 240 V / 50 Hz
	třífázové	230 - 400 V / 50 Hz

www.vanas.cz

DAB PUMP PERFORMANCE

TECHNICKÉ PARAMETRY

Č.	DÍLY	MATERIÁLY
1	TĚLESO ČERPADLA	LITINA 200 UNI ISO 185
4	OBĚŽNÉ KOLO	MOSAZ PCu Zn 40 Pb2 UNI 5705/65
7	HŘÍDEL	NEREZ OCEL AISI 416 X12 CrS 13 UNI 6900/71
16	MECHANICKÁ UCPÁVKA	UHLÍK/KERAMIKA
28	TĚSNÍCÍ KROUŽEK	NBR PRYŽ
33	VÍKO	MOSAZ PCu Zn 40 Pb2 UNI 5705/65

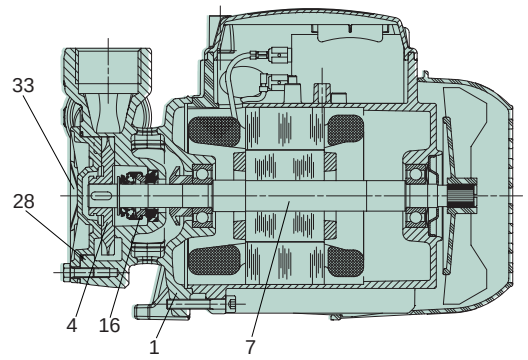

KPS

- Provozní rozsah: od 5 do 36 l/min s dopravní výškou do 32,5 m.
- Požadavky na kvalitu kapaliny: čistá, bez pevných či abrazivních částic, nikoli vazká, neagresivní, nekrystalizující, chemicky neutrální, vlastnostmi blízká vodě.
- Rozsah teploty kapaliny: pro použití v domácnostech od 0°C do +35°C (EN 60335-2-41); pro ostatní použití od -10°C do +50°C
- Max. teplota okolí: +40°C
- Max. pracovní tlak: 6 bar (600 kPa)
- Instalace: pevná, v horizontální poloze

Výkonové křivky vycházejí z hodnot kinematické viskozity 1 mm²/s při hustotě 1000 kg/m³. Tolerance křivky je v souladu s ISO 9906.

KPS 30/16

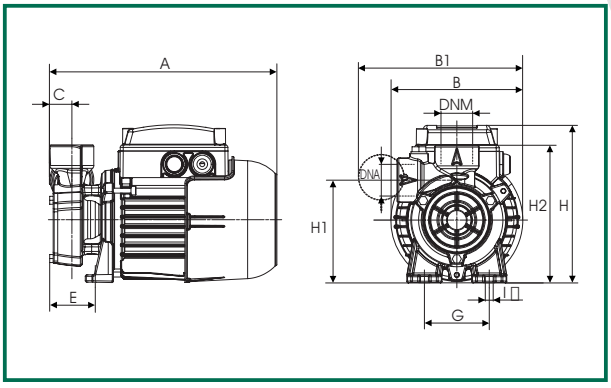

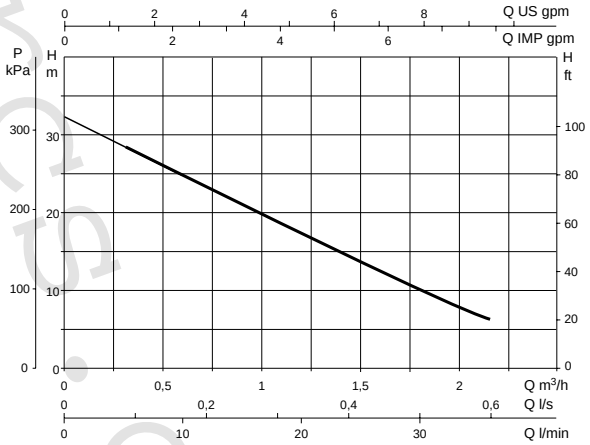

MODEL	A	B	B1	C	E	F	G	IŘ	H	H1	H2	DNA	DNM	ROZMĚRY BALENÍ L/A	L/B	H	OBJEM m³	HMOT-NOST Kg
KPS 30/16	228	132	165	22	46	–	65	8	158	103	138	1" G	1" G	259	164	197	0,008	5,3

MODEL	ELEKTRICKÉ PARAMETRY							HYDRAULICKÉ PARAMETRY (n = 2800 1/min)							
	NAPĚTÍ 50 Hz	P1 MAX kW	P2 JMENOVITÝ kW	P2 JMENOVITÝ HP	In A	KONDENZÁTOR µF	KONDENZÁTOR Vc	Q m³/h	0	0,3	0,6	0,9	1,2	1,8	2,16
								l/min	0	5	10	15	20	30	36
KPS 30/16 M	1x220-240 V ~	0,47	0,3	0,4	2	8	450	H (m)	32,5	28	25	22	17,5	10	6
KPS 30/16 T	3x230-400 V ~	0,47	0,3	0,4	1,4-0,8	–	–								

Model KPS 30/16 M lze na objednávku dodat s tlakovým spínačem, manometrem, a trojcestným připojovacím kusem pro napojení tlakové nádoby.

www.divapress.cz

DAB PUMP PERFORMANCE

TECHNICKÉ PARAMETRY

Č.	DÍLY	MATERIÁLY
1	TĚLESO ČERPADLA	LITINA G20 EN-GJL-250 UNI EN 1561
3	MEZIKUS	LITINA G20 EN-GJL-250 UNI EN 1561
4	OBĚŽNÉ KOLO	MOSAZ PCu Zn 40 Pb2 UNI 5705/65
7	HŘÍDEL	NEREZ OCEL AISI 416 X12 CrS 13 UNI 6900/71
16	MECHANICKÁ UCPÁVKA	UHLÍK/KERAMIKA
28	TĚSNÍCÍ KROUŽEK	NBR PRYŽ

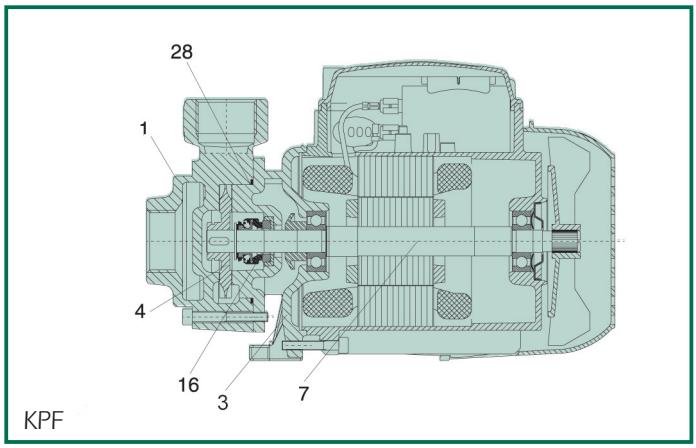

KPF

- Provozní rozsah: od 5 do 36 l/min s dopravní výškou do 32,5 m.
- Požadavky na kvalitu kapaliny: čistá, bez pevných či abrazivních částic, nikoli vazká, neagresivní, nekrystalizující, chemicky neutrální, vlastnostmi blízká vodě.
- Rozsah teploty kapaliny: pro použití v domácnostech od 0°C do +35°C (EN 60335-2-41); pro ostatní použití od -10°C do +50°C
- Max. teplota okolí: +40°C
- Max. pracovní tlak: 6 bar (600 kPa)
- Instalace: pevná, v horizontální poloze

Výkonové křivky vycházejí z hodnot kinematické viskozity 1 mm²/s při hustotě 1000 kg/m³. Tolerance křivky je v souladu s ISO 9906.

KPF 30/16

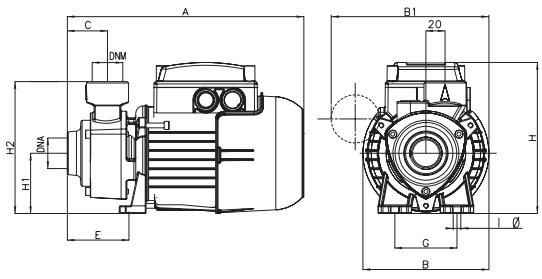

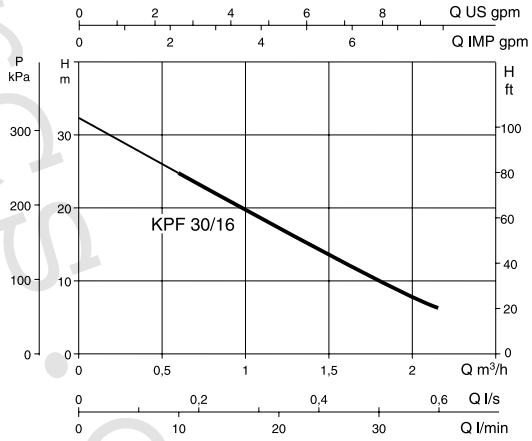

MODEL	A	B	B1	C	E	F	G	IŘ	H	H1	H2	DNA	DNM	ROZMĚRY BALENÍ L/A	ROZMĚRY BALENÍ L/B	ROZMĚRY BALENÍ H	OBJEM m³	HMOT-NOST Kg
KPF 30/16	247	132	165	42	64	–	65	8	158	63	138	1" G	1" G	262	140	180	0,0083	5,4

MODEL	ELEKTRICKÉ PARAMETRY							HYDRAULICKÉ PARAMETRY (n = 2800 1/min)							
	NAPĚTÍ 50 Hz	P1 MAX kW	P2 JMENOVITÝ kW	P2 JMENOVITÝ HP	In A	KONDENZÁTOR µF	KONDENZÁTOR Vc	Q m³/h	0	0,3	0,6	0,9	1,2	1,8	2,16
								l/min	0	5	10	15	20	30	36
KPF 30/16 M	1x220-240 V ~	0,53	0,37	0,5	2,37	8	450	H (m)	32,5	28	25	22	17,5	10	6
KPF 30/16 T	3x230-400 V ~	0,47	0,37	0,5	1,45-0,82	–	–								

www.dabpumps.cz

DAB PUMP PERFORMANCE

TECHNICKÉ PARAMETRY

Č.	DÍLY	MATERIÁLY
1	TĚLESO ČERPADLA	LITINA 200 UNI ISO 185
4	OBĚŽNÉ KOLO	MOSAZ PCu Zn 40 Pb2 UNI 5705/65
7	HŘÍDEL	NEREZ OCEL AISI 416 X12 CrS 13 UNI 6900/71
16	MECHANICKÁ UCPÁVKA	UHLÍK/KERAMIKA
28	TĚSNÍCÍ KROUŽEK	NBR PRYŽ
33	VÍKO	MOSAZ PCu Zn 40 Pb2 UNI 5705/65

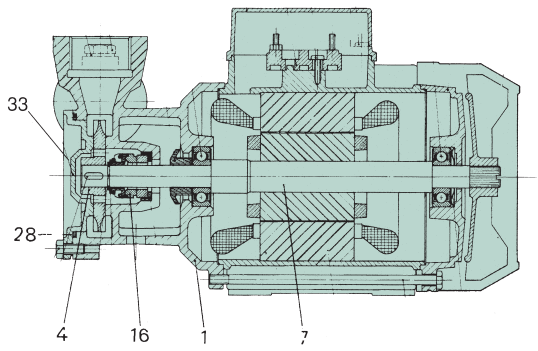

KP

- Provozní rozsah: od 10 do 55 l/min s výtlačnou výškou do 55 metrů
- Požadavky na čerpanou kapalinu: čistá, bez pevných či abrazivních částic, nikoli vazká, neagresivní, nekrystalizovaná, chemicky neutrální, vlastnostmi blízká vodě.
- Teplotní rozsah kapaliny: od 0°C do +35°C pro domácí použití (EN 60335-2-41), od -10°C do +50°C pro ostatní použití
- Maximální teplota okolí: +40°C
- Maximální provozní tlak: KP 38/18: 10 bar (1000 kPa)
- Instalace: pevná v horizontální poloze

Výkonové křivky vycházejí z hodnot kinematické viskozity 1 mm²/s při hustotě 1000 kg/m³. Tolerance křivky je v souladu s ISO 9906.

KP 38/18

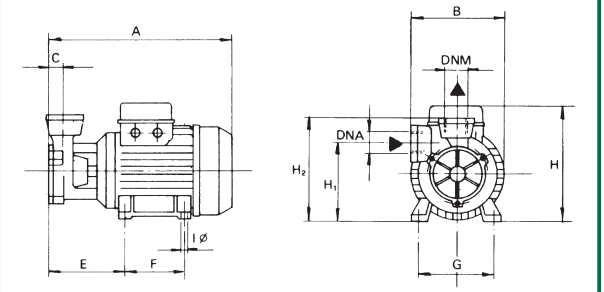

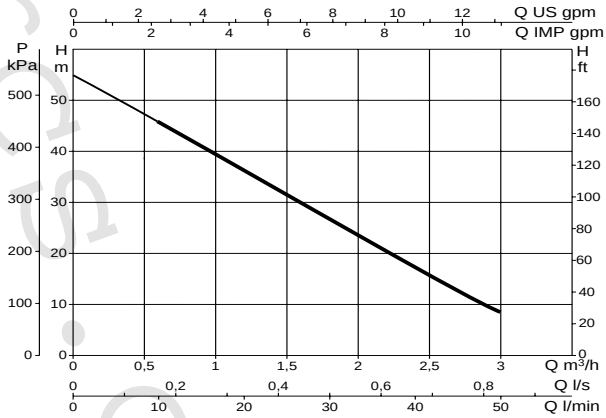

MODEL	A	B	B1	C	E	F	G	IŘ	H	H1	H2	DNA	DNM	ROZMĚRY BALENÍ L/A	ROZMĚRY BALENÍ L/B	ROZMĚRY BALENÍ H	OBJEM m³	VÁHA Kg
KP 38/18	255	130	–	26	106	80	100	7	186	108	153	1" G	1" G	271	176	209	0,01	7,5

MODEL	ELEKTRICKÉ PARAMETRY							HYDRAULICKÉ PARAMETRY (n = 2800 1/min)								
	NAPĚTÍ 50 Hz	P1 MAX kW	P2 JMENOVITÝ kW	P2 JMENOVITÝ HP	In A	KONDENZÁTOR µF	KONDENZÁTOR Vc	Q m³/h	0	0,3	0,6	0,9	1,2	1,8	2,4	3
								l/min	0	5	10	15	20	30	40	50
KP 38/18 M	1x220-240 V ~	0,89	0,6	0,8	4	12,5	450	H (m)	53	50	46	41	35	24	14	4
KP 38/18 T	3x230-400 V ~	0,86	0,6	0,8	2,9-1,7	–	–									

www.divarace.cz

DAB PUMP PERFORMANCE

TECHNICKÉ PARAMETRY

Č.	DÍLY	MATERIÁLY
1	TĚLESO ČERPADLA	MOSAZ PCu Zn 40 Pb2 UNI 5705/65
3	MEZIKUS	MOSAZ PCu Zn 40 Pb2 UNI 5705/65
4	OBĚŽNÉ KOLO	MOSAZ PCu Zn 40 Pb2 UNI 5705/65
7	HŘÍDEL	NEREZ OCEL AISI 416 X12 CrS 13 UNI 6900/71
16	MECH. UCPÁVKA	UHLÍK/KERAMIKA
28	TĚSNÍCÍ KROUŽEK	VITON

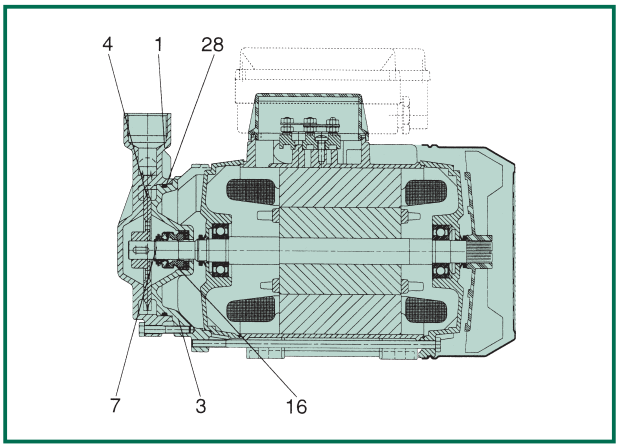

- Provozní rozsah: od 1 do 35 l/min s výtlačnou výškou do 107 m
- Požadavky na čerpanou kapalinu: čistá, bez pevných či abrazivních částic, nikoli vazká, neagresivní, nekrystalizovaná, chemicky neutrální, vlastnostmi blízká vodě.
- Teplotní rozsah kapaliny: od 0°C do +35°C pro domácí použití (EN 60335-2-41), od -10°C do +80°C pro ostatní použití
- Maximální teplota okolí: +40°C
- Maximální provozní tlak: KP 60/6-KP 60/12: 12 bar (1200 kPa)
- Instalace: pevná, v horizontální poloze

Výkonové křivky vycházejí z hodnot kinematické viskozity 1 mm²/s při hustotě 1000 kg/m³. Tolerance křivky je v souladu s ISO 9906.

KP 60/6 - KP 60/12

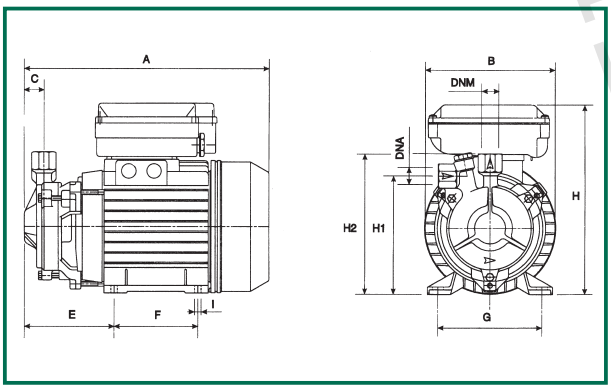

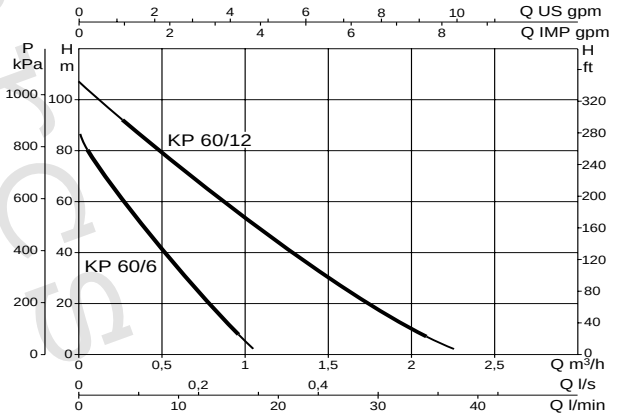

MODEL	A	B	C	E	F	G	I	H	H1	H2	DNA	DNM	ROZMĚRY BALENÍ L/A	L/B	H	OBJEM m³	VÁHA Kg
KP 60/6 M	262	142	21	96	90	112	7	204	127	151	1/2" G	1/2" G	406	267	402	0,044	8,2
KP 60/6 T	262	142	21	96	90	112	7	173	127	151	1/2" G	1/2" G	406	267	402	0,044	7,9
KP 60/12 M	262	142	20	96	90	112	7	204	126	161	3/4" G	3/4" G	406	267	402	0,044	10,1
KP 60/12 T	262	142	20	96	90	112	7	173	126	161	3/4" G	3/4" G	406	267	402	0,044	10

MODEL	ELEKTRICKÉ PARAMETRY										
	NAPĚTÍ 50 Hz	P1 MAX kW	P2 JMENOVITÝ kW	HP	In A	I st. A	n/min	η max %	cos φ	KONDENZÁTOR μF	Vc
KP 60/6 M	1x220-240 V ~	0,54	0,37	0,5	2,4	7,7	2800	70,0	0,98	10	450
KP 60/6 T	3x230-400 V ~	0,52	0,37	0,5	1,8-1	14,5-8,4	2800	71,2	0,72	–	–
KP 60/12 M	1x220-240 V ~	1,15	0,75	1	5,2	15,8	2800	72,2	0,97	20	450
KP 60/12 T	3x230-400 V ~	1,12	0,75	1	3,8-2,2	22,1-12,8	2800	77,8	0,80	–	–

HYDRAULICKÉ PARAMETRY (n = 2800 1/min)

Q m³/h	0	0,3	0,6	0,9	0,96	1,2	1,5	1,8	2,1
l/min	0	5	10	15	16	20	25	30	36
H (m)	87	57	33	13	9				
H (m)	107	91	74	58	55	43	29	17	7

www.ivarcs.cn

DAB PUMP PERFORMANCE